FONTES DE PARIS

ILLUMINATION DES VILLES DU MONDE

FICHE TECHNIQUE

TECHNICAL SHEET

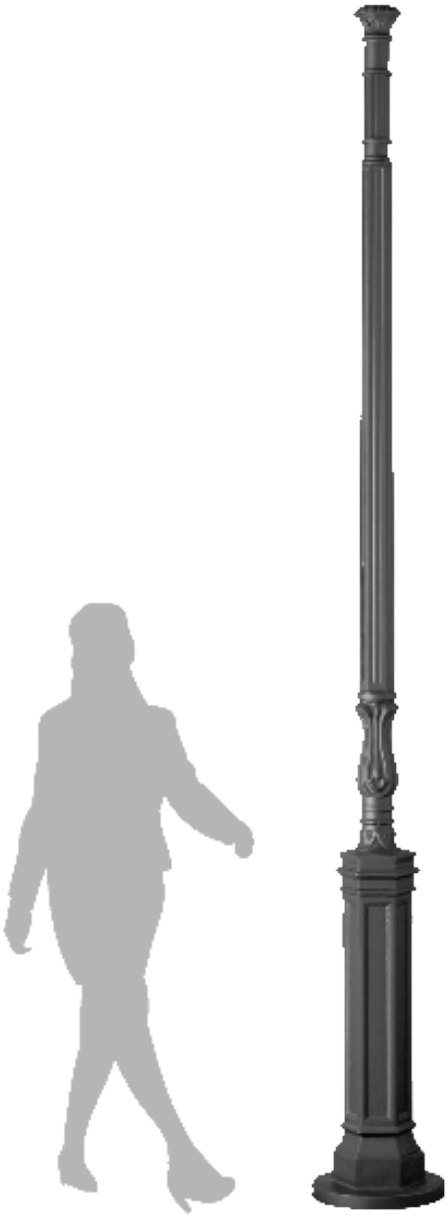

BEAULIEU

FONTES DE PARIS
ILLUMINATION DES VILLES DU MONDE

CARACTÉRISTIQUES TECHNIQUES

MATIÈRE	Candélabre en fonte d'aluminium
HAUTEUR	3,05 m / 3,50 m
FIXATION	4 tiges de scellement ø 16x370, entraxe 200x200 mm
FINITION	Peinture polyester selon nuancier RAL

TECHNICAL CHARACTERISTICS

MATERIAL	Cast aluminium light pole
HEIGHT	3,05 m / 3,50 m
FIXING	4 fixing sticks ø 16x370, distance between axes 200x200 mm
FINISH	Polyester paint according to RAL color chart

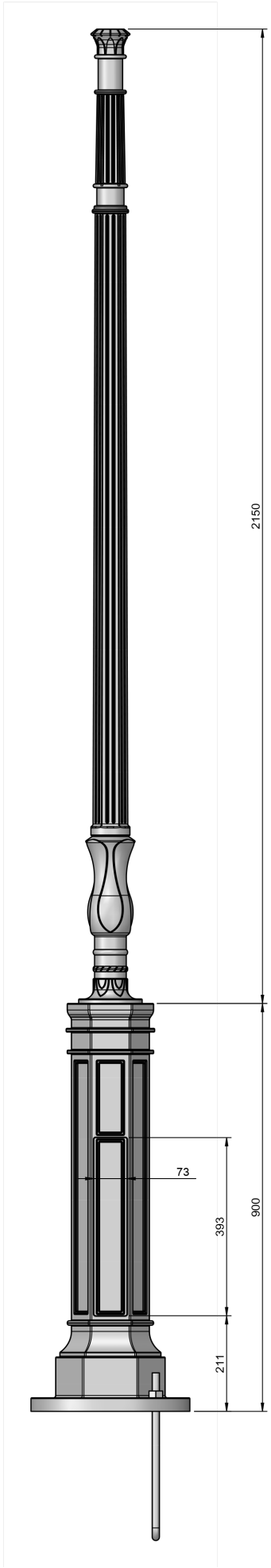

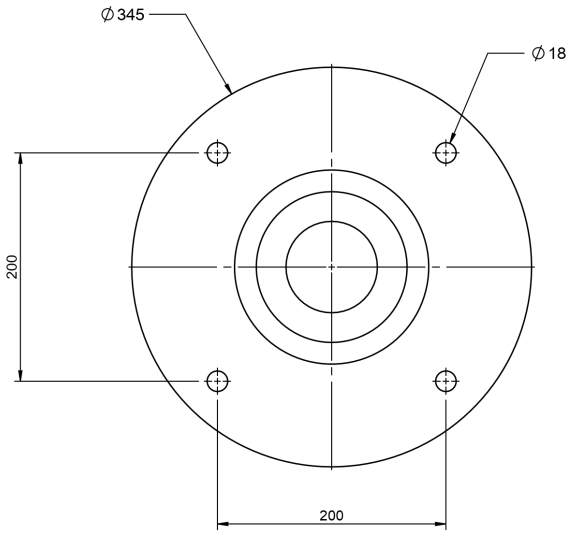

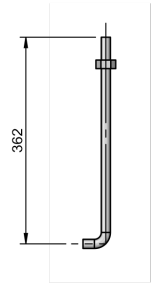

4 Tiges Ø 16

DESCRIPTION :

Finition :
- **Peinture d'apprêt**
- **RAL suivant nuancier**

Fixation :
- **Lanterne : crapaudines**
- **Borne : Tiges de scellement.**

Type de PORTE :
Porte d'acces avec serrure batteuse

Options :

- **Metallisation**
- **Ecusson ville sur la borne**